MARIN
DISTRIBUCIONES ELÉCTRICAS DEL AUTOMOVIL

BREMBO - 09916710 - DISCO FRENO DELANTERO GRUPO VAG
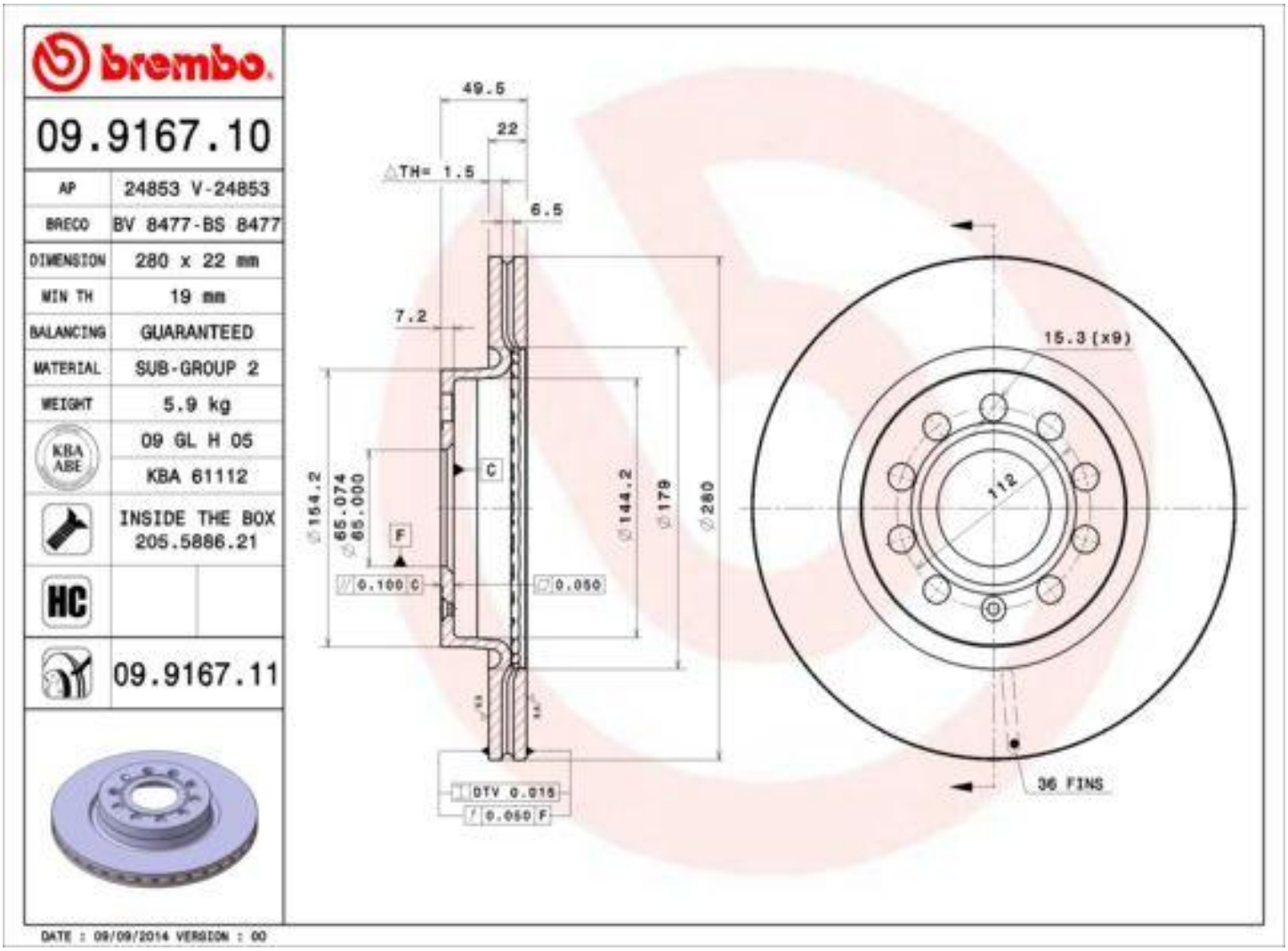
Lado de montaje: Eje delantero
Número de pr: 1ZM
Número de pr: 1ZF
Número de pr: 1ZC
Tipo de disco de frenos: Ventilación interna
Número de orificios: 5
Espesor de disco de frenos [mm]: 22
Diámetro de centrado [mm]: 65
Espesor mínimo [mm]: 19
Par apriete [nm]: 120
Procesamiento: altamente carbonizado
Artículo complementario / información complementaria 2: con tornillos
Altura [mm]: 50
Diámetro exterior [mm]: 280