MARIN
DISTRIBUCIONES ELÉCTRICAS DEL AUTOMOVIL

BREMBO - 08716514 - DISCO FRENO TRASEROS DIAMETRO EXTERIOR 230MM
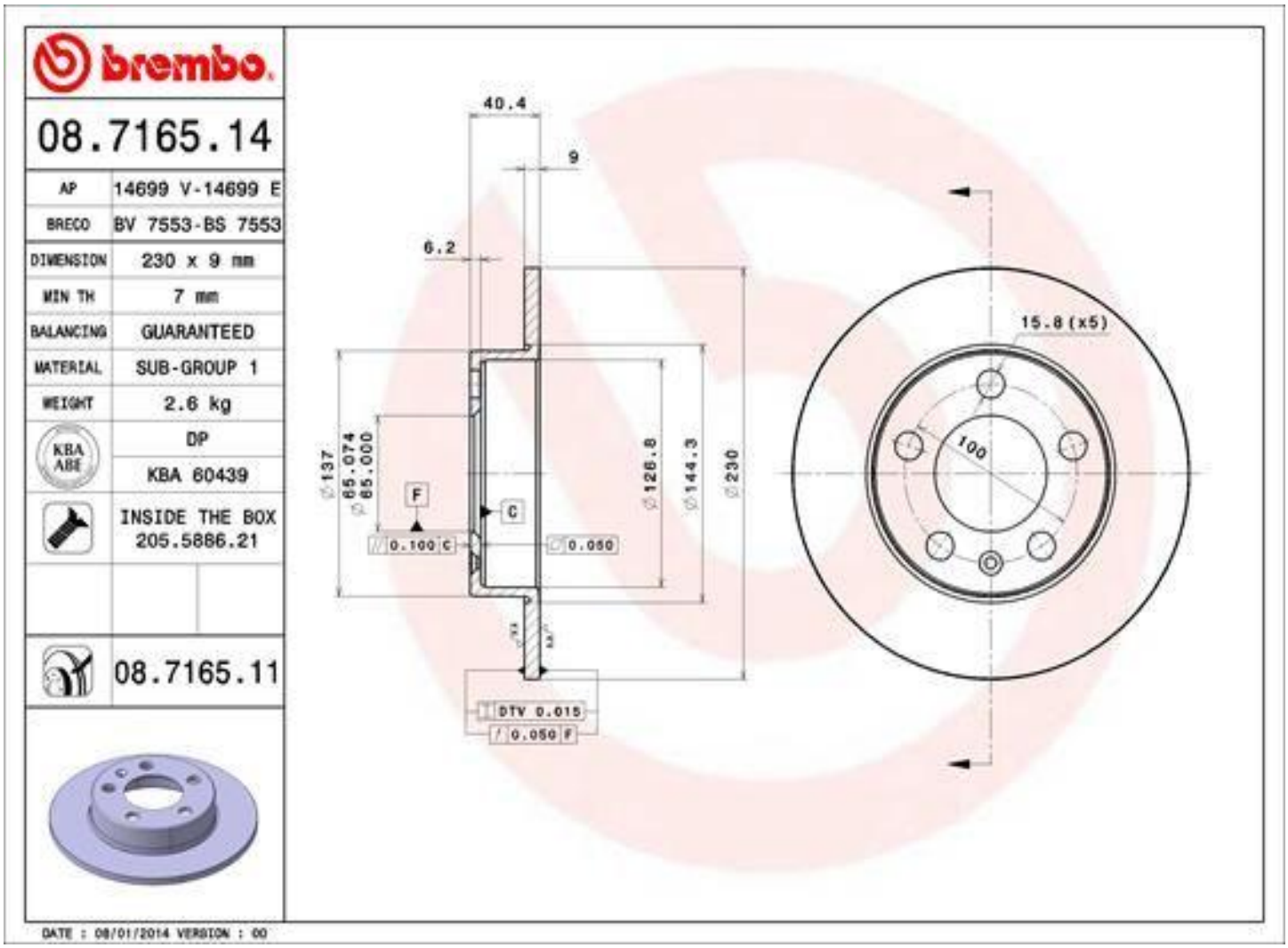
Número de orificios: 5
Tipo de disco de frenos: Macizo
Diámetro de centrado [mm]: 65
Espesor de disco de frenos [mm]: 9
Par apriete [nm]: 120
Espesor mínimo [mm]: 7